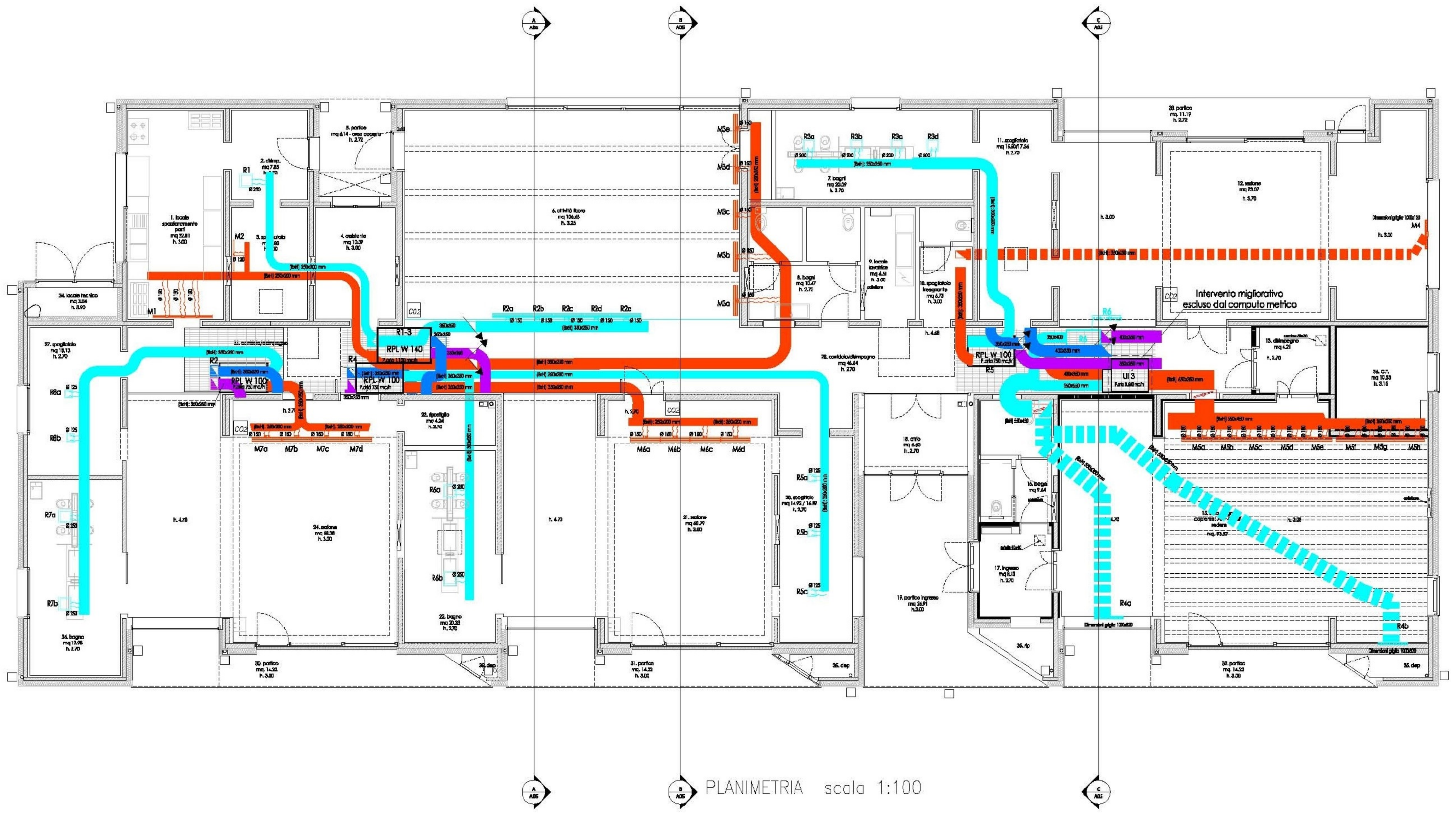

PLANIMETRIA scala 1:100

LEGENDA

Simbolo	Descrizione
(canali rossi / azzurri)	Canali di mandata e ripresa aria ambiente impianto di ventilazione in alluminio preisolati realizzati con pannelli sandwich eco-compatibili C con le seguenti caratteristiche: • Spessore pannello: 20,5 mm; • Alluminio esterno: spessore 0,08 mm con superficie goffrata, protetta con vernice poliestere per installazione all'interno dell'edificio; 0,2 mm per canali installati in esterno o locali tecnici; • Alluminio interno: spessore 0,08 mm goffrato protetto con lacca poliestere; • Conduttività termica iniziale: 0,022 W/(m °C) a 10 °C; • Componente isolante: poliuretano espanso mediante il solo impiego di acqua senza uso di gas serra (CFC, HCFC, HFC) e idrocarburi (HC); • Reazione al fuoco: classe 0-1 secondo D.M. 26/06/84; I canali dovranno rispondere alle caratteristiche di comportamento al fuoco previste dal D.M. 31-03-03 e dalla norma ISO 9705 (Room corner test). I canali saranno costruiti in base agli standard P3ductal e in conformità alla norma UNI EN 13403. Rif.computo : IM-7100ZR000
(canali viola / blu)	Canali di espulsione aria esausta e aspirazione aria esterna impianto di ventilazione in alluminio preisolati realizzati con pannelli sandwich eco-compatibili C con le seguenti caratteristiche: • Spessore pannello: 20,5 mm; • Alluminio esterno: spessore 0,08 mm con superficie goffrata, protetta con vernice poliestere per installazione all'interno dell'edificio; 0,2 mm per canali installati in esterno o locali tecnici; • Alluminio interno: spessore 0,08 mm goffrato protetto con lacca poliestere; • Conduttività termica iniziale: 0,022 W/(m °C) a 10 °C; • Componente isolante: poliuretano espanso mediante il solo impiego di acqua senza uso di gas serra (CFC, HCFC, HFC) e idrocarburi (HC); • Reazione al fuoco: classe 0-1 secondo D.M. 26/06/84; I canali dovranno rispondere alle caratteristiche di comportamento al fuoco previste dal D.M. 31-03-03 e dalla norma ISO 9705 (Room corner test). I canali saranno costruiti in base agli standard P3ductal e in conformità alla norma UNI EN 13403. Rif.computo : IM-7100ZR000
M1	Diffusore a soffitto di mandata lineare a feritoie in alluminio, senza testate, completo di deflettori, lamiera equalizzatrice, plenum di distribuzione isolato esternamente, marcato CE (B-s3,d0), serranda di regolazione. Lunghezza : 2000 mm N.feritoie : 2 N.attacchi : 3 Ø attacchi : 150 mm Tipo : Volta BF/ZEG/2/2000 /SERR/LE+PL/BF/ISO o similare per caratteristiche tecniche qualità e prestazioni Rif. computo : IM-71VDLM2002
M2	Diffusore a soffitto di mandata lineare a feritoie in alluminio, senza testate, completo di deflettori, lamiera equalizzatrice, plenum di distribuzione isolato esternamente, marcato CE (B-s3,d0), serranda di regolazione. Lunghezza : 1000 mm N.feritoie : 1 N.attacchi : 1 Ø attacchi : 120 mm Tipo : Volta BF/ZEG/1/1000 /SERR/LE+PL/BF/ISO o similare per caratteristiche tecniche qualità e prestazioni Rif. computo : IM-71VDLM1001
Mxx	Diffusore a parete di mandata lineare a feritoie in alluminio, senza testate, completo di deflettori, lamiera equalizzatrice, plenum di distribuzione isolato esternamente, marcato CE (B-s3,d0), con attacchi posteriori. Lunghezza : 1000 mm N.feritoie : 3 N.attacchi : 1 Ø attacchi : 150 mm Tipo : Volta BF/ZEG/3/1000 /LE+PL/BF/ISO o similare per caratteristiche tecniche qualità e prestazioni Rif. computo : IM-71VDLM1003
M5x	Diffusore a parete di mandata lineare a feritoie in alluminio (Locale Aula Magna), senza testate, completo di deflettori, lamiera equalizzatrice, plenum di distribuzione isolato esternamente, marcato CE (B-s3,d0), con attacchi posteriori. Lunghezza : 1000 mm N.feritoie : 4 N.attacchi : 2 Ø attacchi : 180 mm Tipo : Volta BF/ZEG/4/1000 /LE+PL/BF/ISO o similare per caratteristiche tecniche qualità e prestazioni Rif. computo : IM-71VDLM1004
R2x	Diffusore a parete di ripresa lineare a feritoie in alluminio (Locale Aula Magna), senza testate, completo di deflettori, lamiera equalizzatrice, plenum di distribuzione isolato esternamente, marcato CE (B-s3,d0). Lunghezza : 1000 mm N.feritoie : 3 N.attacchi : 1 Ø attacchi : 150 mm Tipo : Volta BF/ZEG/3/1000 /LE+PL/BF o similare per caratteristiche tecniche qualità e prestazioni Rif. computo : IM-71VDLA1003
Rxx	Diffusore quadrato di ripresa con piastra di deflessione piana, apertura regolabile a scatto, cornice in alluminio e piatra in acciaio verniciato RAL 9010, completo di plenum con attacco laterale. Dimensioni : vedi tabella diffusori quadrati di ripresa Ø attacco : vedi tabella diffusori quadrati di ripresa Tipo : Volta DSP o similare per caratteristiche tecniche qualità e prestazioni Rif. computo : IM-VDQA28028 - IM-VDAQ38038 - IM-VDAQ44044
VT	Serranda tagliafuoco con servocomando elettrico a sezione quadrata rettangolare, adatta per l'intercettazione e la protezione antincendio di settori di impianti di ventilazione e condizionamento. In acciaio zincato, con pala in blocco di refrattario resistente al fuoco e certificata di classe di resistenza al fuoco REI Rif. computo : IM-71A0SR082

Simbolo	Descrizione
R6	Unità di recupero di calore a servizio del locale a destinazione d'uso Aula magna con by-pass areaulico con funzioni di freecooling Portata aria : 1500-1125-750-375 mc/h Efficienza di scambio termico sensibile : 80,0-82,5-84,0-85,0% Efficienza di scambio entalpico riscaldamento : 72,0-73,5-76,0-81,0% Potenza elettrica assorbita (max-min) : 698-38 W Filtri : G3-F7 Alimentazione : 230 V Dimensioni (AltezzaxLunghezzaxLarghezza) : 808x1004x1114 mm Tipo : Mitsubishi Lossnay LGH-150RVX-E o similare per caratteristiche tecniche, qualità e prestazioni Rif. computo : IM-7ME000001
RX RPL W 100	Unità di recupero di calore con by-pass areaulico con funzioni di freecooling Portata aria nominale : 950 mc/h Efficienza termica invernale : 82.8% (Aria esterna : T/U =-5°C-80%- Aria interna: 20°C/50%) Potenza elettrica assorbita totale STD : 495 W Filtri : G4-F7 Batteria ad acqua interna Potenza : 9.8 kW Portata acqua : 858 l/h (Tacqua : 70/60 °C - Taria ingresso : 11°C) Alimentazione : 230 V Dimensioni (AltezzaxLunghezzaxLarghezza) : 437x1601x1007 mm Tipo : AERMEC RPL Versione W 100 o similare per caratteristiche tecniche, qualità e prestazioni Rif. computo : IM-97AR100W
R1-3 RPL W 140	Unità di recupero di calore con by-pass areaulico con funzioni di freecooling Portata aria nominale : 1400 mc/h Efficienza termica invernale : 83,3% (Aria esterna : T/U =-5°C-80%- Aria interna: 20°C/50%) Potenza elettrica assorbita totale STD : 755 W Filtri : G4-F7 Batteria ad acqua interna Potenza : 12.75 kW Portata acqua : 1119 l/h (Tacqua : 70/60 °C - Taria ingresso : 11°C) Alimentazione : 230 V Dimensioni (AltezzaxLunghezzaxLarghezza) : 450x1800x1105 mm Tipo : AERMEC RPL Versione W 140 o similare per caratteristiche tecniche, qualità e prestazioni Rif. computo : IM-97AR140W
UI 3	Unità interna impianto ad espansione diretta a servizio del locale a destinazione d'uso Aula magna. Alimentazione : 230 V-50 Hz Raffreddamento - Capacità nominale (Ai:27°C/Ae:35°C) : 22,4 kW Potenza assorbita : 630 W Riscaldamento - Capacità nominale (Ai: 20°C/Ae:7°C) :25,0 kW Potenza assorbita : 630 W Dimensioni(LunghxLarghxAltezza): 1250x1120x470 mm Peso netto : 97 kg Portata d'aria (basso/medio/alto) : 50/61/72 mc/min Pressione statica max : 250 Pa Tipo : Mitsubishi PEFY-P200VMHS-E o similare per caratteristiche tecniche, qualità e prestazioni (Intervento migliorativo escluso dal computo metrico)
CO2	Sonda di qualità dell'aria CO2 da ambiente da posizionare nelle sezioni e nell'attività libere Rif. Computo : IM-86T032221
M4	Bocchetta di mandata a doppio ordine di alette mobili, passo 20 mm, senza serranda , in alluminio verniciato RAL 9010 . Completo di plenum di distribuzione con attacco laterale, in acciaio zincato isolato esternamente (spessore 6 mm), marcato CE (certificazione europea, B-s3, d0), con ingresso aria diametro 150 mm. Dimensioni : 1000x120 mm - Installazione a parete sotto la finestra Marca VOLTA tipo AL/VO/1000120+PL/ISO o similare per caratteristiche, qualità e prestazioni. Rif. Computo : IM-71VDGM10012
R4a-R4b	Bocchetta di aspirazione a singolo ordine di alette fisse parallele alla prima, senza serranda , in alluminio verniciato RAL 9010, passo alette 20 mm Completo di plenum di distribuzione con attacco laterale, in acciaio zincato non isolato, con piega perimetrale esterna prof. 200, con ingresso aria laterale diametro 150 mm. Dimensioni : 1000x320 mm Installazione a parete sotto la finestra Marca VOLTA tipo AL/FO/1000320+PL o similare per caratteristiche, qualità e prestazioni. Rif. Computo : IM-71VDGA10032

DIFFUSORI LINEARI modello BF/ZEG/1 INSTALLAZIONE su CONTROSOFFITTO IN CARTONGESSO

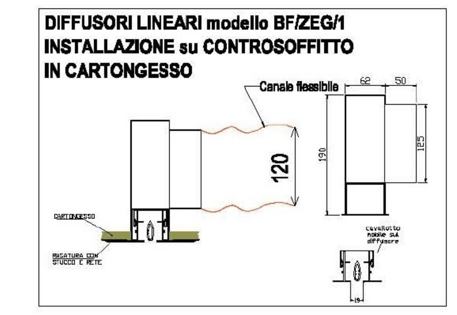

DIFFUSORI LINEARI modello BF/ZEG/3 INSTALLAZIONE su PARETE in CARTONGESSO

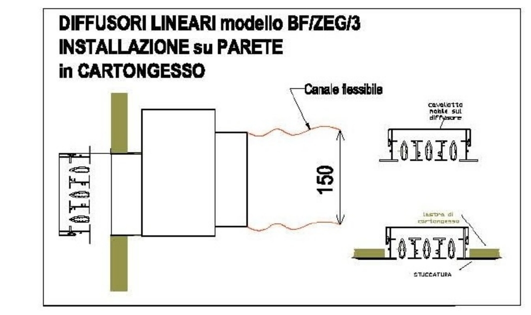

DIFFUSORI LINEARI modello BF/ZEG/2 INSTALLAZIONE su CONTROSOFFITTO in CARTONGESSO

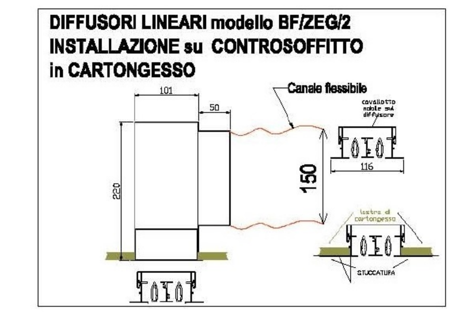

DIFFUSORI LINEARI modello BF/ZEG/4 INSTALLAZIONE su PARETE in CARTONGESSO

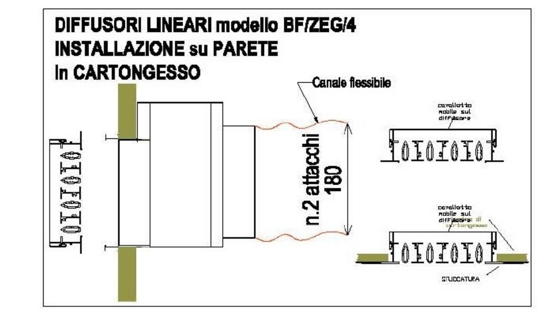

DIFFUSORE QUADRATO CON ATTACCO CIRCOLARE E PANNELLO FRONTALE REGOLABILE INSTALLAZIONE su CONTROSOFFITTO in CARTONGESSO

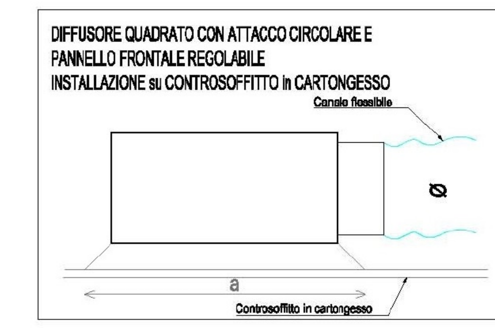

MODELLO	a (mm)	b (mm)	Ø (mm)
DSP125	280	280	125
DSP200	380	380	200
DSP250	440	440	250

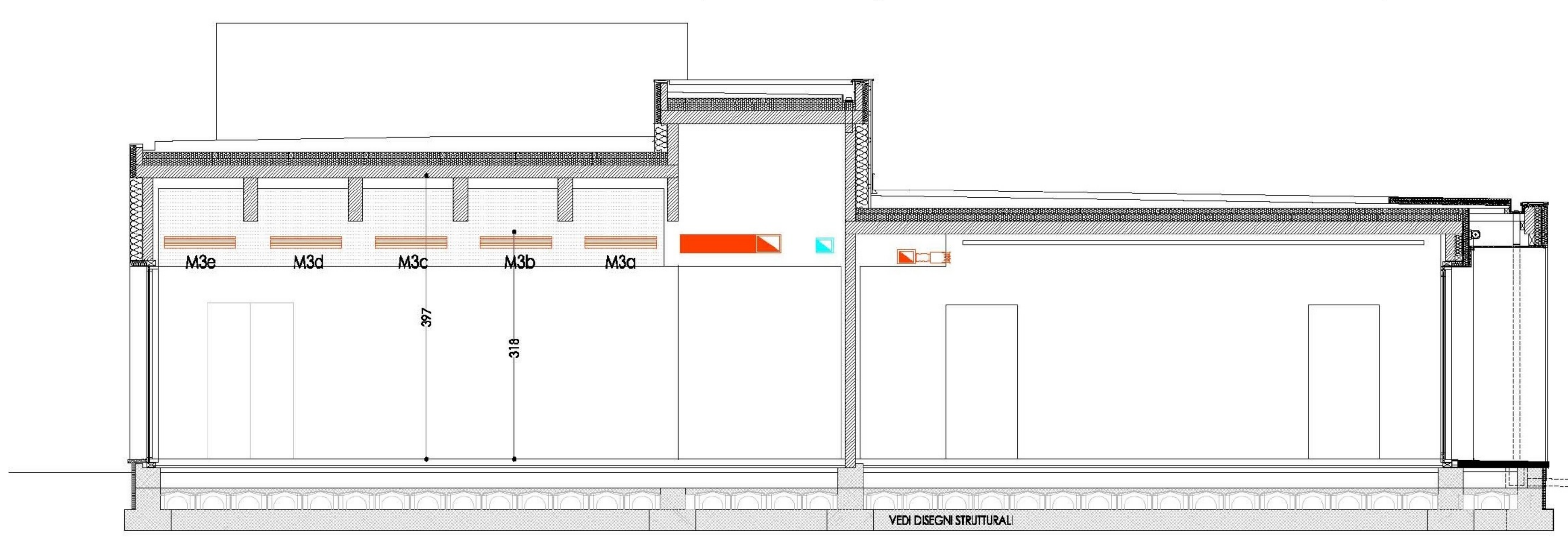

SEZIONE B–B scala 1:50

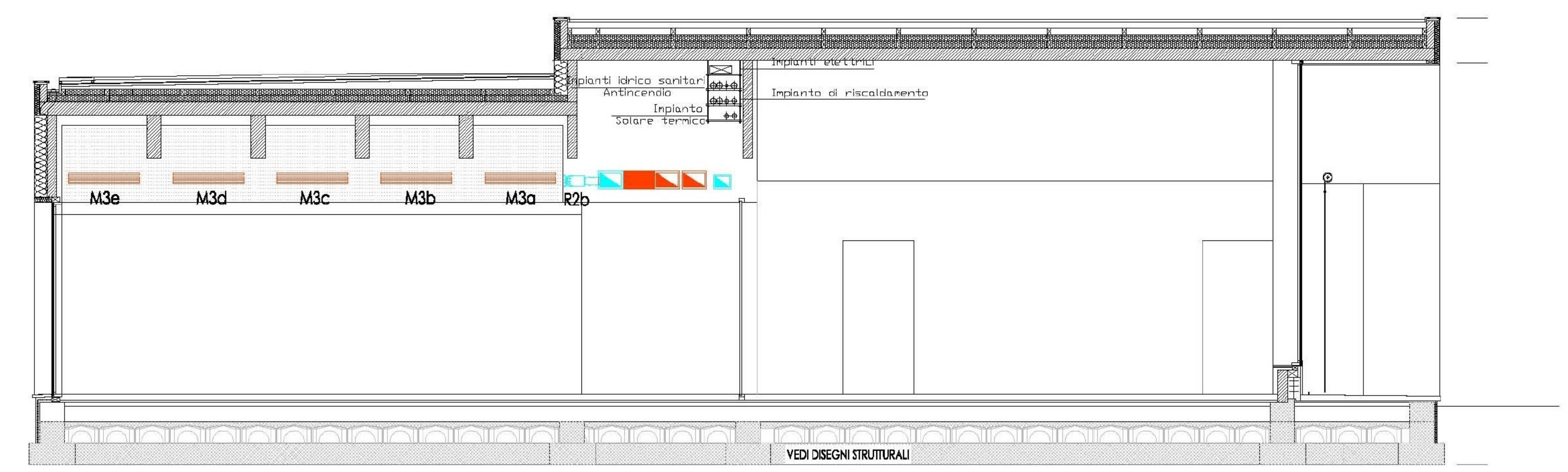

SEZIONE A–A scala 1:50

PARTICOLARE DI INSTALLAZIONE CANALI RETTANGOLARI

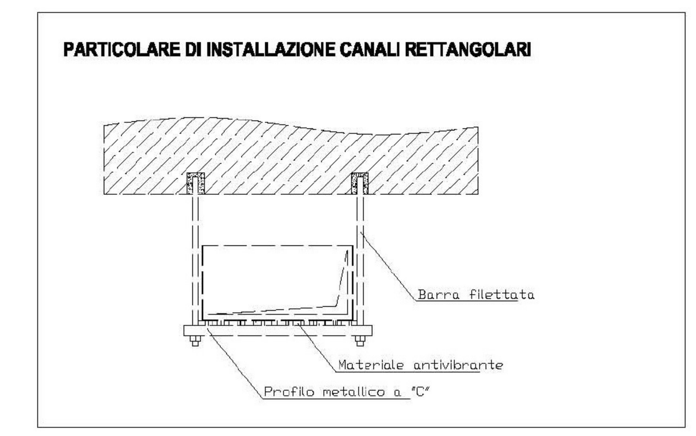

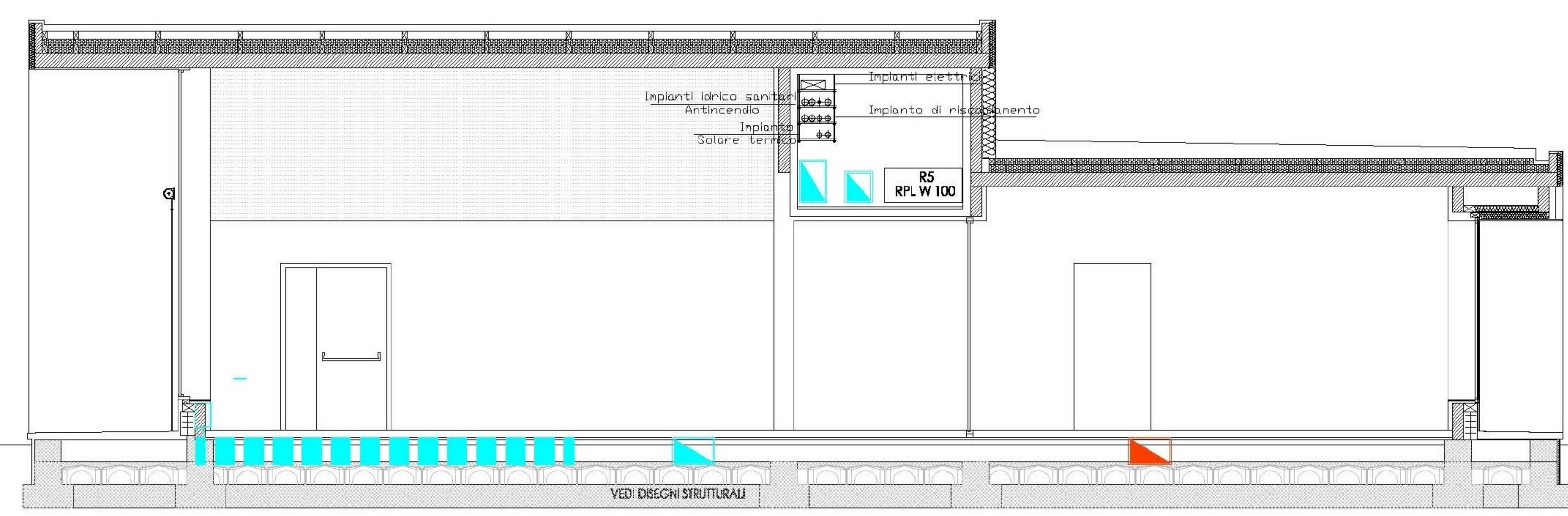

SEZIONE C–C scala 1:50

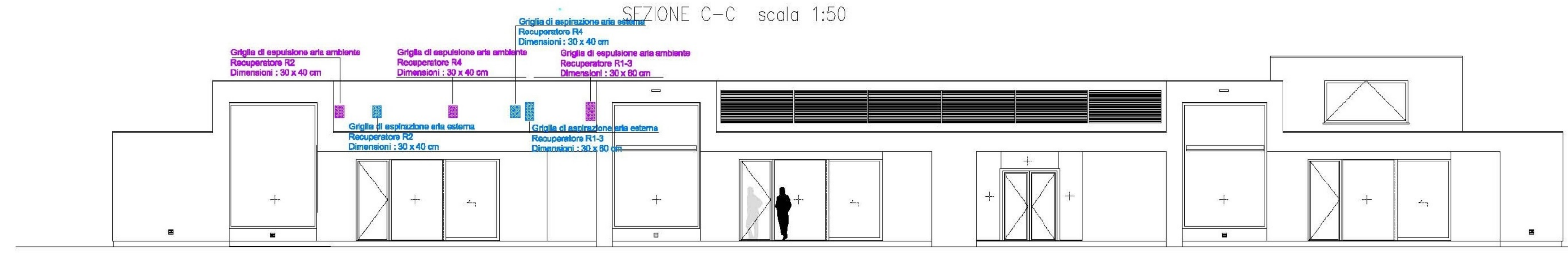

PROSPETTO SUD scala 1:100

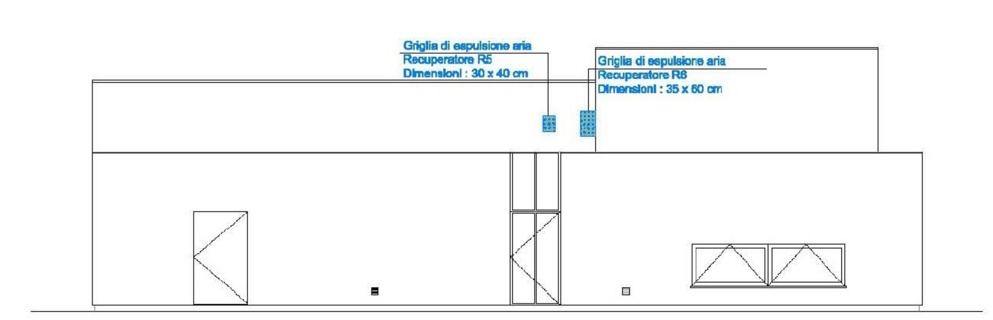

PROSPETTO EST scala 1:100

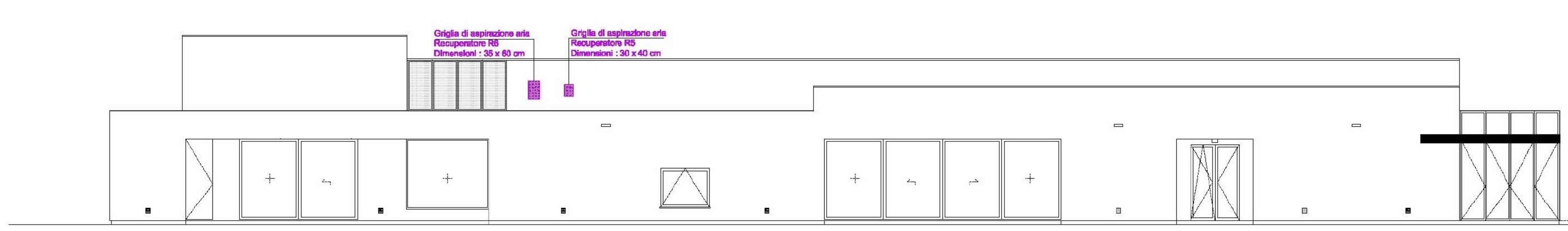

PROSPETTO NORD scala 1:100

FUTURA LA SCUOLA PER L'ITALIA DI DOMANI

COMUNE DI CAPACCIO PAESTUM
(Provincia di Salerno)

INTERVENTO DI DELOCALIZZAZIONE PER RISCHIO IDROGEOLOGICO DELLA SCUOLA PER L'INFANZIA SITA ALLA LOCALITA' PRECUIALI E REALIZZAZIONE NUOVA SCUOLA PER L'INFANZIA ALLA LOCALITA' GROMOLA

PIANO NAZIONALE DI RIPRESA E RESILIENZA (PNRR)

Missione 4: Istruzione e Ricerca – Componente 1: Potenziamento dell'offerta dei servizi di istruzione: dagli asili nido alle Università - Investimento 1.1: Piano per asili nido e scuole dell'infanzia e servizi di educazione e cura per la prima infanzia", finanziato dall'Unione europea – Next Generation EU

"PROGETTO DEFINITIVO"

IM - IMPIANTI MECCANICI

35) RELAZIONE TECNICA SPECIALISTICA
36) RELAZIONE TECNICA L. 10 - DGR 1366/11 - ALLEGATO 4
37) SCHEMA FUNZIONALE
38) IMPIANTO DI RISCALDAMENTO, RETI DI DISTRIBUZIONE
39) IMPIANTO DI RISCALD. PANNELLI RADIANTI
40) IMPIANTO DI VENTILAZIONE, PARTICOLARI COSTRUTTIVI
41) IMPIANTO IDRICO SANITARIO
42) SCARICHI E FOGNATURE
43) IMPIANTO IDRICO ANTINCENDIO

IL R.U.P.
Ing. Giovanni Vito Bello

IL PROGETTISTA
Ing. Federica Turi